БОЛЕЕ 30 ЛЕТ
ПРОФЕССИОНАЛЬНАЯ
СТРУЙНАЯ ТЕХНИКА
ОРИГИНАЛ

Ваш партнер по технике струйной обработки

Система плоских транспортеров

Сухие и влажные фильтры

ПЕСКОСТРУЙНАЯ ОБРАБОТКА

SAPI Подготовка рабочего материала

Подготовка материала для струйной обработки с высокой эффективностью производится на наших очистительных устройствах, отделяющих разрушенный материал и прочие загрязнения в виде пыли или грубых посторонних фракций. При использовании металлических и минеральных рабочих материалов в одном зале эти материалы дополнительно проходят через электромагнитные барабаны, разделяются и направляются в разделенный накопительный бункер.

Подготовка материала

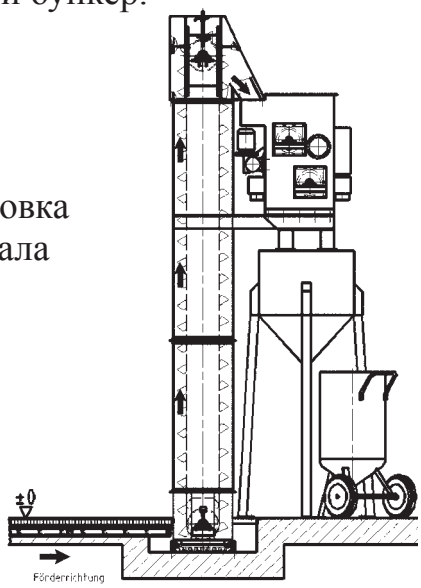

Направление подачи

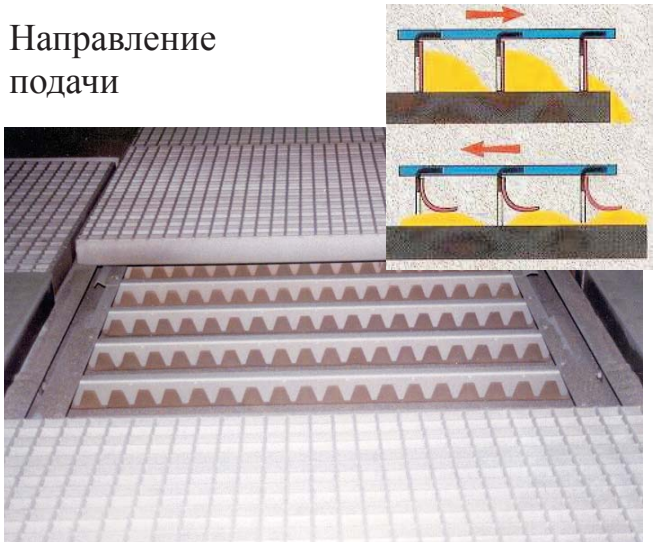

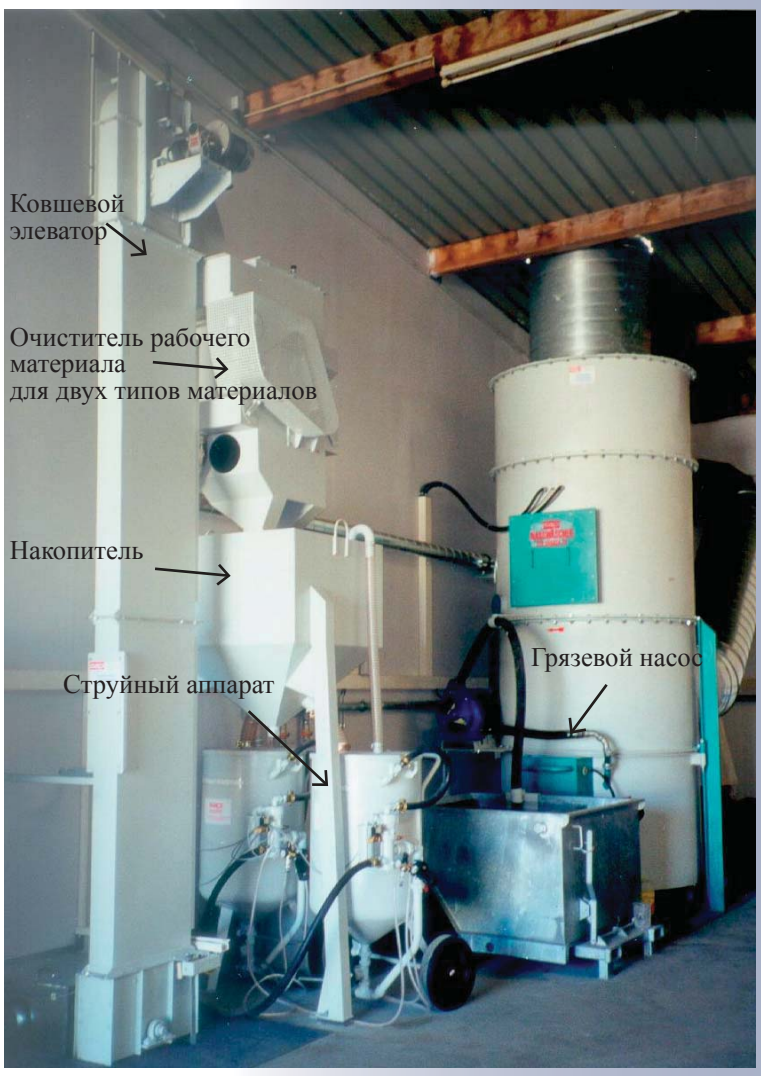

Циркуляция рабочего материала

Система плоских транспортеров SAPI многократно оправдала себя. Она работает безупречно и с низкой затратой энергии. Небольшая глубина установки - от 130 мм вместе с решетками – обеспечивает простоту обслуживания. Монтаж возможен непосредственно на полу помещения без фундамента или с небольшим фундаментом. Рабочий материал транспортируется системой через ковшовый элеватор на узел подготовки и после очистки попадает обратно в накопительный бункер.

SAPI пескоструйные залы для любых отраслей

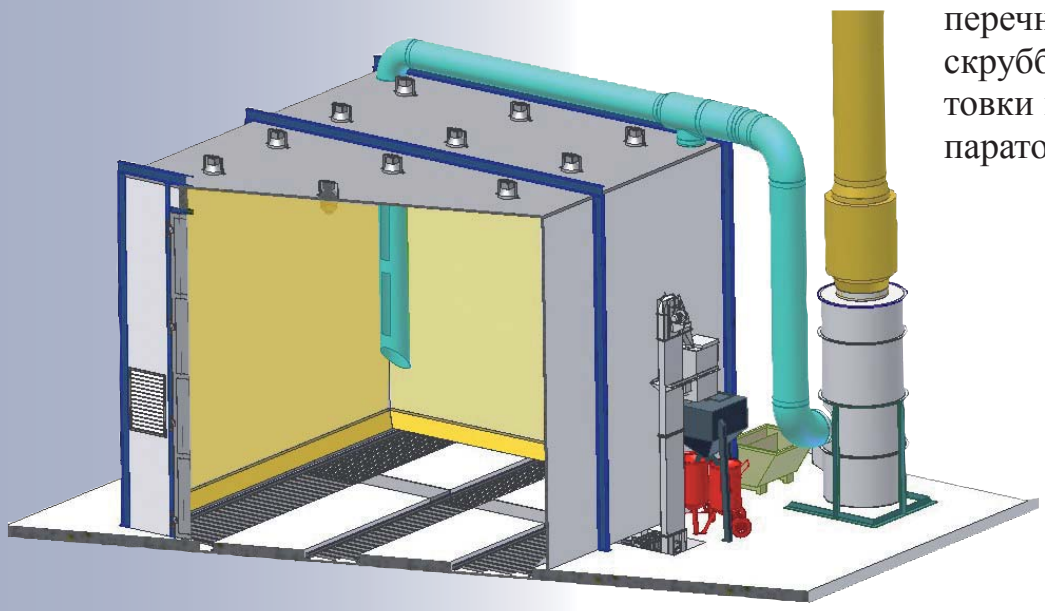

Вид сверху:
SAPI зал с продольными и поперечными транспортерами, скрубберами, системой подготовки материала и струйным аппаратом.

Рабочая площадка с пультом управления

Зал с SAPI с системой плоских транспортеров, траншеей и железнодорожными рельсами

SAPI зал, комбинированная окрасочно-сушильная установка

Монтаж под ключ комбинированных струйных залов

Два зала с программным управлением для чистки оцинкованных поверхностей и пескоструйной обработки, с автоматическими воротами, установкой подачи заготовок

Пескоструйная очистка стальных деталей по классу чистоты Sa 2 1/2

SAPI струйные контейнеры

Снимки деталей устройства контейнера

Подготовка материала

Пескоструйный аппарат

Сменный фильтр

Контейнер длиной 20 футов с двухстворчатой загрузочной дверью и системой плоских транспортеров

SAPI пылевые фильтры-вытяжные установки - системы сухих и влажных фильтров

Сменные фильтры
Данная система сухой фильтрации с встроенным дефлектором грубой очистки разработана специально для высокой концентрации пыли.

Влажная вытяжка „SANASA»
Применяется для удаления пыли в том числе от оцинковки в различных отраслях, особенно там, где физические или химические свойства материалов в составе пыли могут представлять опасность.

SAPI техника антикоррозионной защиты после пескоструйной обработки

Установка для термической оцинковки производительностью 30 кг/ч с комплектом шлангов для работы в радиусе 15 м

Оцинковка в зале – лучший способ защиты от коррозии

SAPI залы для окраски

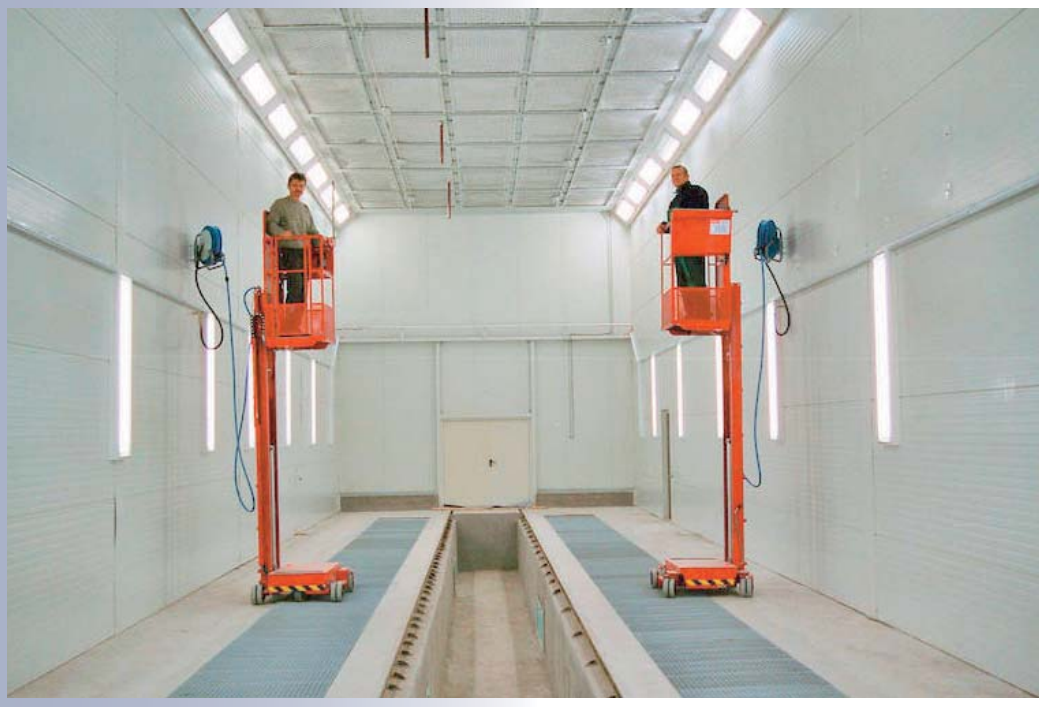

- Чистка с применением растворителей и угольного фильтра TNV
- Система увлажнения и влагоудаления (контроль влажности)
- Приводы с частотными преобразователями для сбережения энергии
- Программное управление
- SAPI залы для окраски – исполнение по индивидуальным запросам клиента

SAPI ДЕЙСТВУЕТ ВО ВСЕМ МИРЕ

Представительства во многих странах.

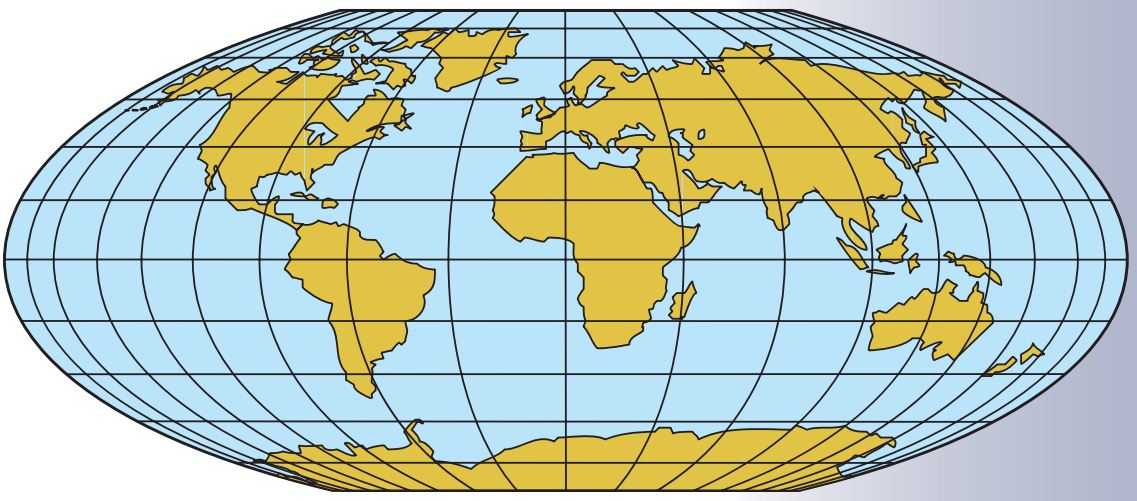

sapi